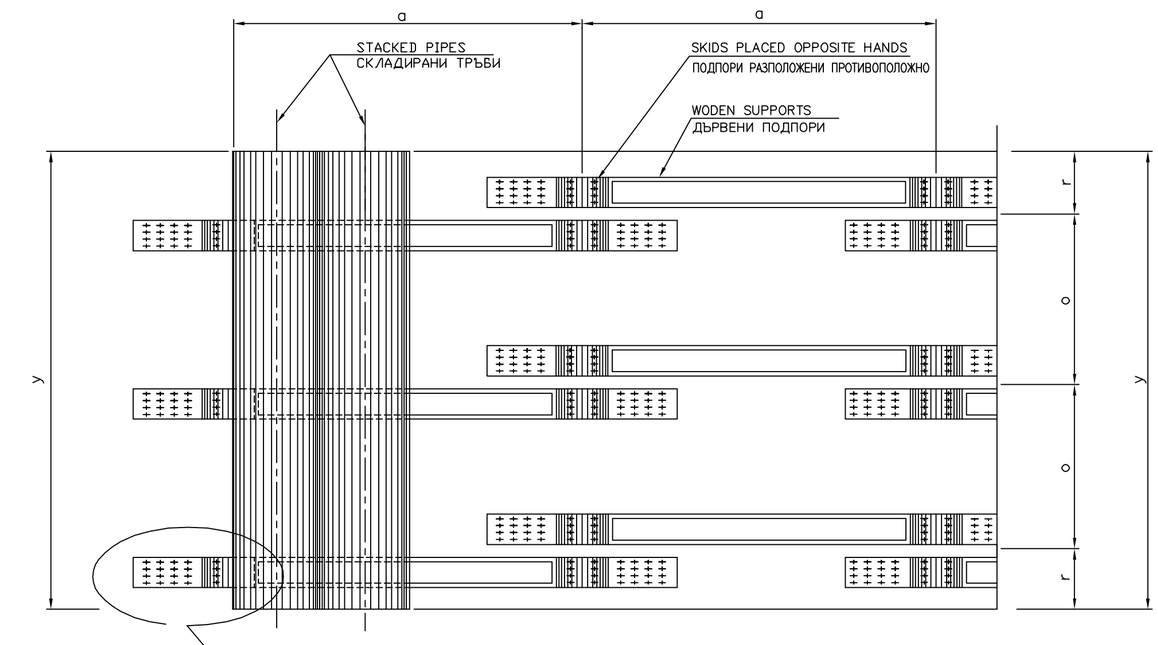

PLAN
ПЛАН

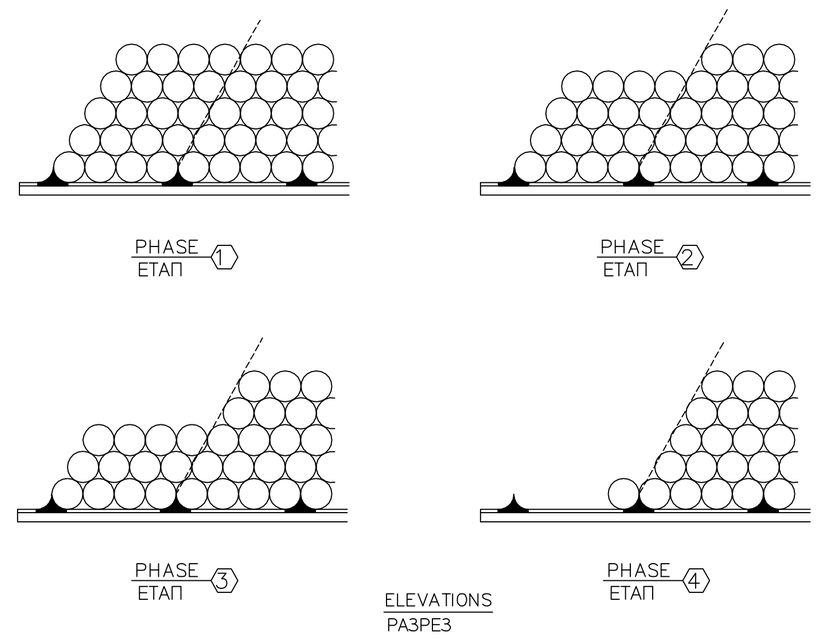

PHASES OF PIPE REMOVAL METHOD
ЕТАПИ НА ПРЕМЕСТВАНЕ НА ТРЪБИТЕ

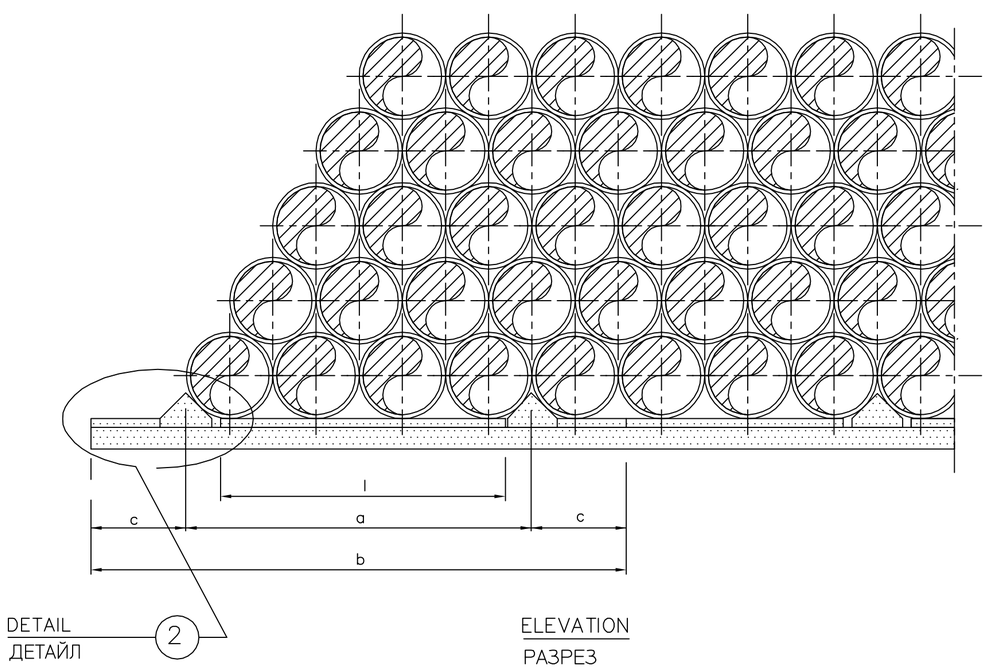

PIPE STACKING METHOD
МЕТОД НА СКЛАДИРАНЕ НА ТРЪБИ

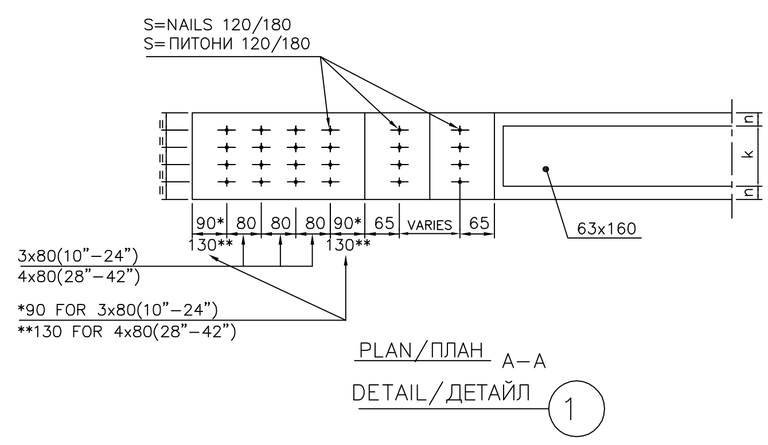

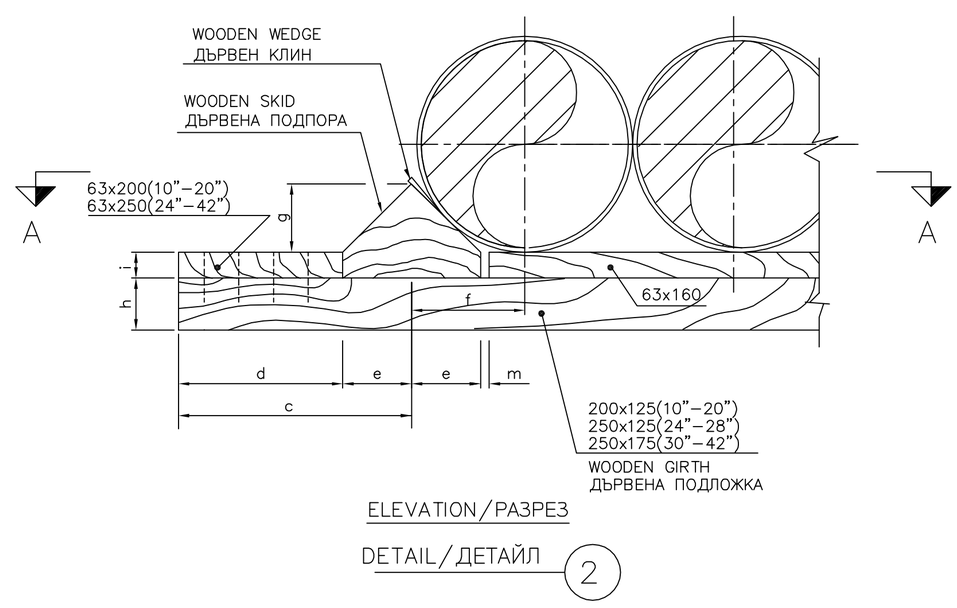

NOTES

1.– All dimensions are in millimeters except otherwise noted.
2.– Scheduling of supports is based on pipe length 12m.
3.– For longer pipes the stack height shall be reduced proportionally.
4.– Wooden supports shall be of unclassified wood.
5.– Skids shall be based where necessary on flagstones and shall be levelled to maintain full support.

NOTES

1.– Всички размери са в милиметри освен други отбелязани.
2.– Плана на укрепване е на база 12м. тръби.
3.– За по–дълги тръби височината на складиране трябва да се рвдуцира пропорционално.
4.– Дървените опори трябва да са от некласифицирана дървесина.
5.– Подпорите трябва да са разположени на необходимото място, камени блокове да се поставят за допълнителна опора.

SUPPORTS SCHEDULE/ПЛАН ЗА УКРЕПВАНЕ

PIPE DIAM. ДИАМ. ТРЪБА	DIMENSIONS/РАЗМЕРИ																QNTY.NAILS БР. ПИРОНИ		MAX.STACKING HEIGHT МАКС.ВИСОЧИНА НА СКЛАДИРАНЕ		
	a	b	c	d	e	f	g	h	i	k	l	m	n	o	r	y	s	t	CLASS LOC 1	CLASS LOC 2	CLASS LOC 3
10"	1100	2100	500	420	80	140	80	125	63	160	920	10	20	4500	1500	12000	24	8	6	6	6
14"	1490	2530	520	420	100	180	100				1270						24	8	6	6	6
20"	2065	3205	570	420	150	258	150				1745						24	8	5	5	5
24"	2470	3660	595	420	180	310	180				2100		45				24	8	5	5	5
28"	2875	4275	700	580	210	359.5	210				2455						28	10	5	5	4
30"	3082	4482	700	580	210	384	210	175			2662						28	10	4	4	4
36"	3703	5243	770	580	270	461	270	175			3143						28	10	4	4	4
42"	4212	5752	770	580	270	500	270	175			3652						28	10	4	4	4

ICGB Interconnector

STACKING OF PIPES FOR PIPELINES
PLANS AND ELEVATIONS
СКЛАДИРАНЕ НА ТРЪБИ ЗА ТРЪБОПРОВОД
ПЛАН И РАЗРЕЗ

Drawing No/Чертеж #: 01 ICGB_TS_Pipes_SoP–01
Revision: 1
Ревизия: 1
Sheet/Лист: 1
Date/Дата: 10.2017г.
All Sheets/Всл.листа: 1